Datenblatt- Modell 34.2

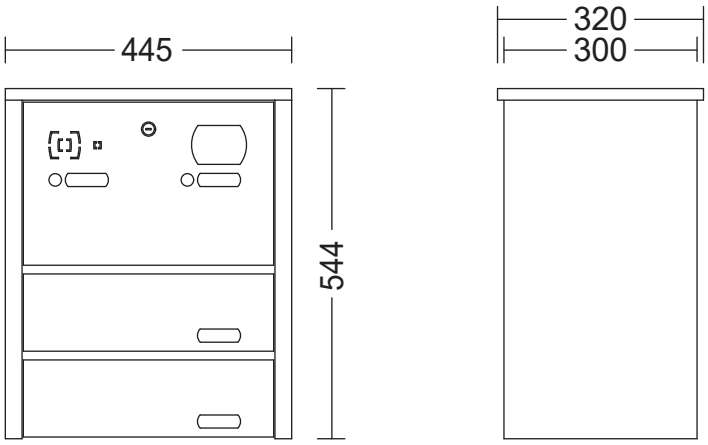

Technische Daten

Material	Edelstahl, farblich pulverbeschichtet/ geschliffen + transparent pulverbeschichtet	
Ausführung	2 Wohneinheiten; Einwurf der Post von der Vorderseite (außen), Entnahme von der Rückseite (innen)	
	mit Dach	
	2 Namensschilder, 1 Hausnummernschild, 2 Klingeltaster, vorb. f. Audio-Sprechanlage herkömmlicher Hersteller (z.B. Gira, Elcom, Siedle uvm.)	
Pulverbeschichtung	transparent pulverbeschichtet (Aufpreis) oder alle RAL-Farben nach Wahl od. div. Antikfarbtöne -ohne Aufpreis- z.B. DB703 Feinstruktur/DB703 glatt/ Silber Antik hell oder dunkel uvm.	
Feinstruktur- & Sonderfarben	Aufpreis auf Anfrage	
Namens- & Hausnummernschilder	2-teiliges Plexiglas/Click-Namensschilder, beleuchtbar Click-Namensschilder am Einwurf	
Beleuchtung	generell vorgerichtet mittels LED-Paneel 24V - 9V DC (optionale Nutzung)	
Klingeltaster ringbeleuchtet	Anti-Vandalismustaster/Edelstahltaster D=19mm mit Schraubkontakten	
	Elektronik: 12V AC/DC; LED-Beleuchtung: 12V DC Schutzklasse: IP65 (strahlwassergeschützt)	
Klingeltaster unbeleuchtet	Edelstahltaster D=19mm mit Schraubkontakten Elektronik: 48V DC ; Schutzklasse IP65	
Maße der Briefkastenanlage	Höhe	544 mm
	Breite	445 mm
	Tiefe	300 mm / 320 mm mit Dachüberstand
Maße einzelnes Briefkastenfach	Höhe	132 mm
	Breite	445 mm
	Tiefe	300 mm
Maße der Einwurföffnung	Breite x Höhe	340 mm x 35 mm